第58回岩手県サッカー選手権大会組合

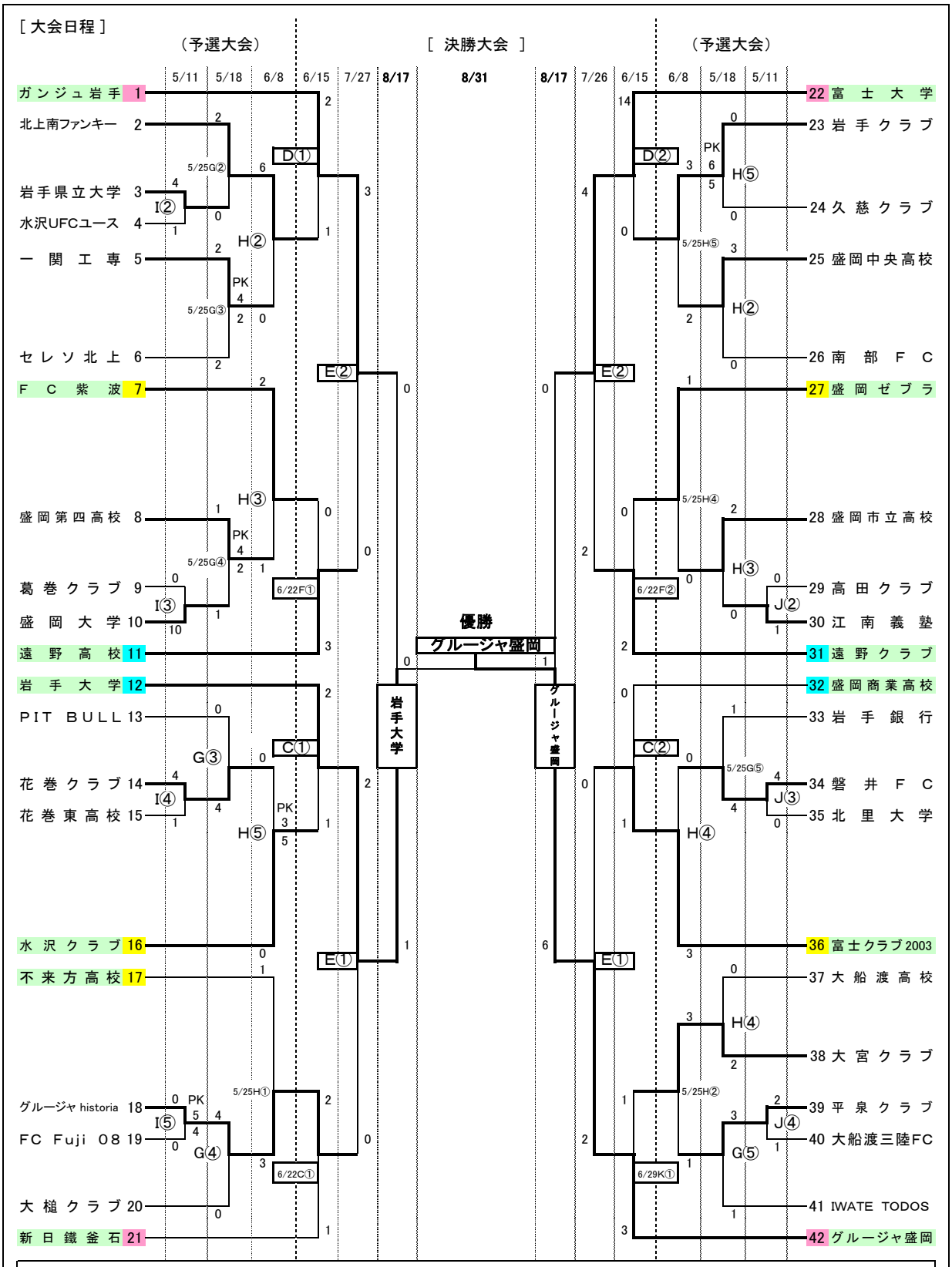

■ 試合時間

■ 予選大会
① 9:00～10:15
② 10:40～11:55
③ 12:20～13:35
④ 14:00～15:15
⑤ 15:40～16:55

■ 決勝大会
① 10:00～11:45
② 12:30～14:15
③ 13:05～

■ 試合会場

A ： 盛岡南公園球技場 A
B ： 花巻市ｽﾎﾟｰﾂｷｬﾝﾌﾟむらA
C ： 花巻市ｽﾎﾟｰﾂｷｬﾝﾌﾟむらM
D ： 富士大学サッカー場
E ： 岩手町総合グラウンド
F ： 遠野運動公園陸上競技場
G ： 岩手県営運動公園サッカー場
H ： 岩手県営運動公園ラグビー場
I ： 岩手大学サッカー場
J ： 高田松原野外活動センター
K ： 水沢ふれあいの丘公園

決勝戦生中継（予定）
8月31日(日)13:05～
NHK総合テレビ