（平成29年度）第24回 全国クラブチームサッカー選手権大会　岩手県大会

組　合　せ　戦　績

全国大会開催地枠の遠野SCが優勝した場合、準優勝チームが優勝チーム出場枠を得る
岩手銀行と花巻クラブが共に決勝戦に進んだ場合、敗者が岩手国体開催地枠を得る
岩手銀行と花巻クラブが共に準決勝戦で敗退した場合、3位決定戦を実施し、岩手国体開催地枠を決定する
岩手銀行と遠野SCが共に決勝戦に進んだ場合、3位決定戦を実施し、岩手県大会優勝チーム枠を決定する

会　場
Ａ：富士大学グランド
Ｂ：一関サッカーラグビー場

試合開始時間

	A会場	B会場
1：	10:00	11:00
2：	12:00	
3：		
4：		

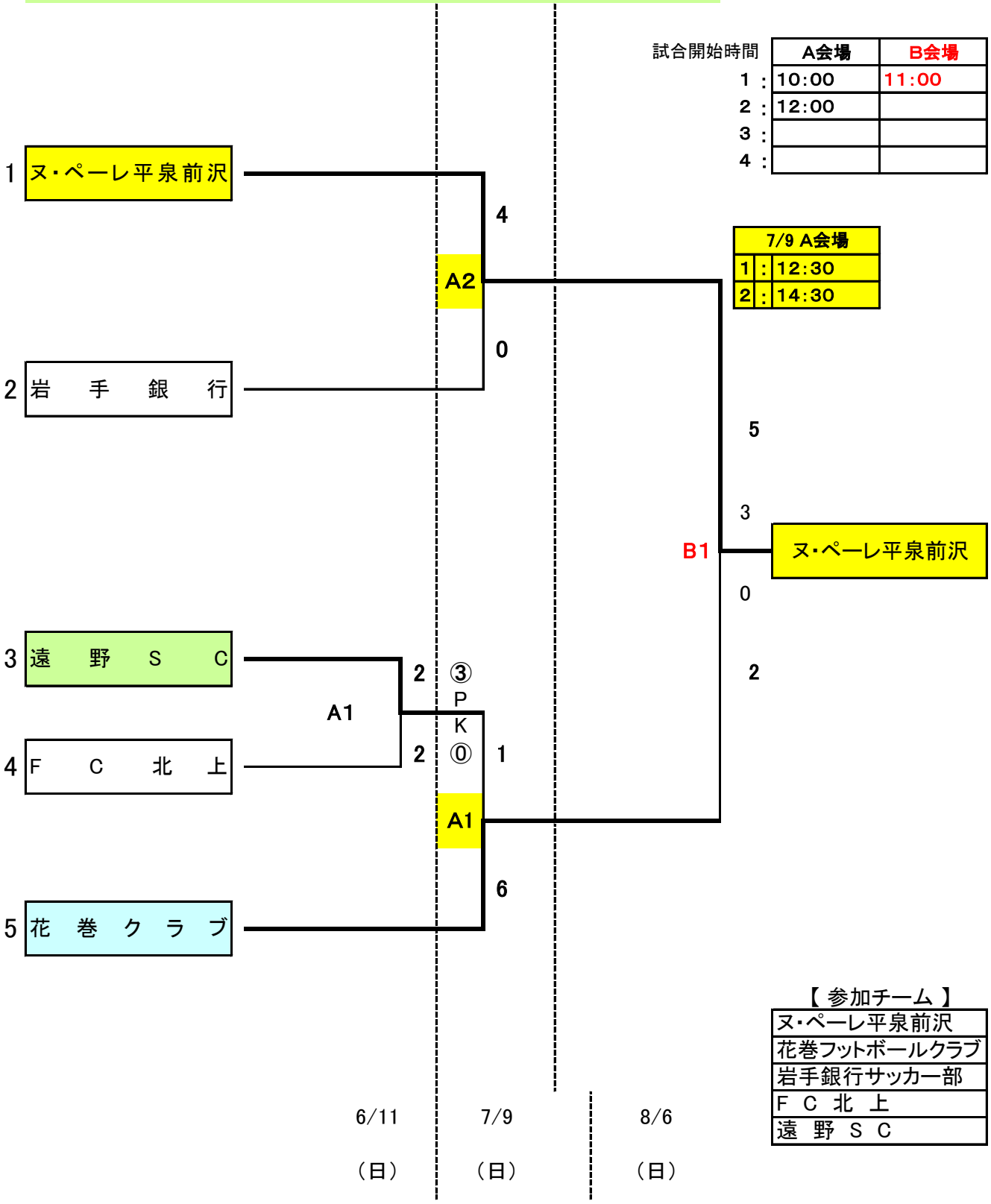

7/9 A会場		
1	:	12:30
2	:	14:30

【 参加チーム 】

ヌ・ペーレ平泉前沢
花巻フットボールクラブ
岩手銀行サッカー部
F C 北 上
遠 野 S C