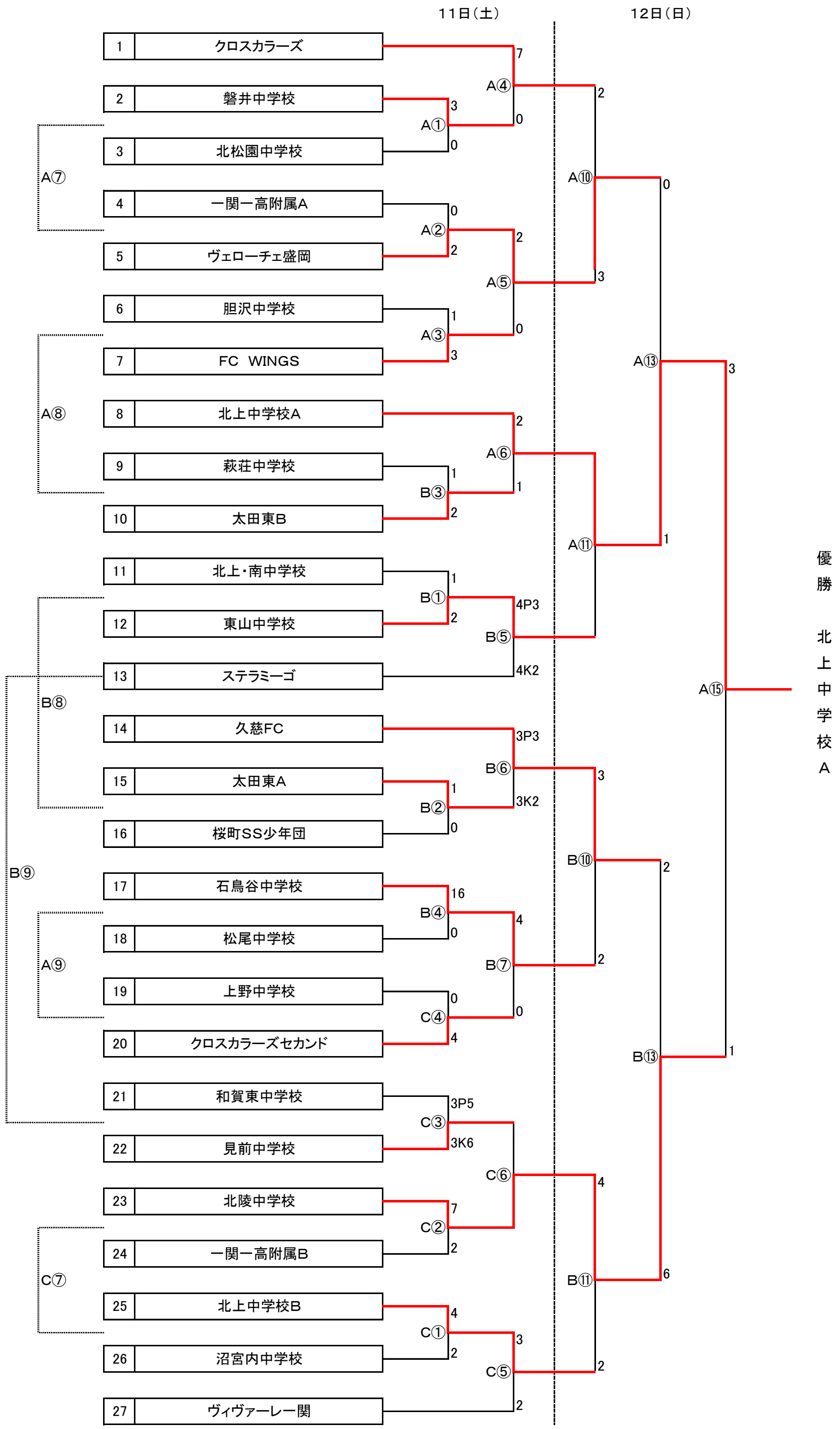JFA 第24回全日本U－15フットサル選手権岩手県大会・結果（成績）