7月8日(日) ゼビオカップ キッズサッカーフェスティバル2018 U-10決勝トーナメント表
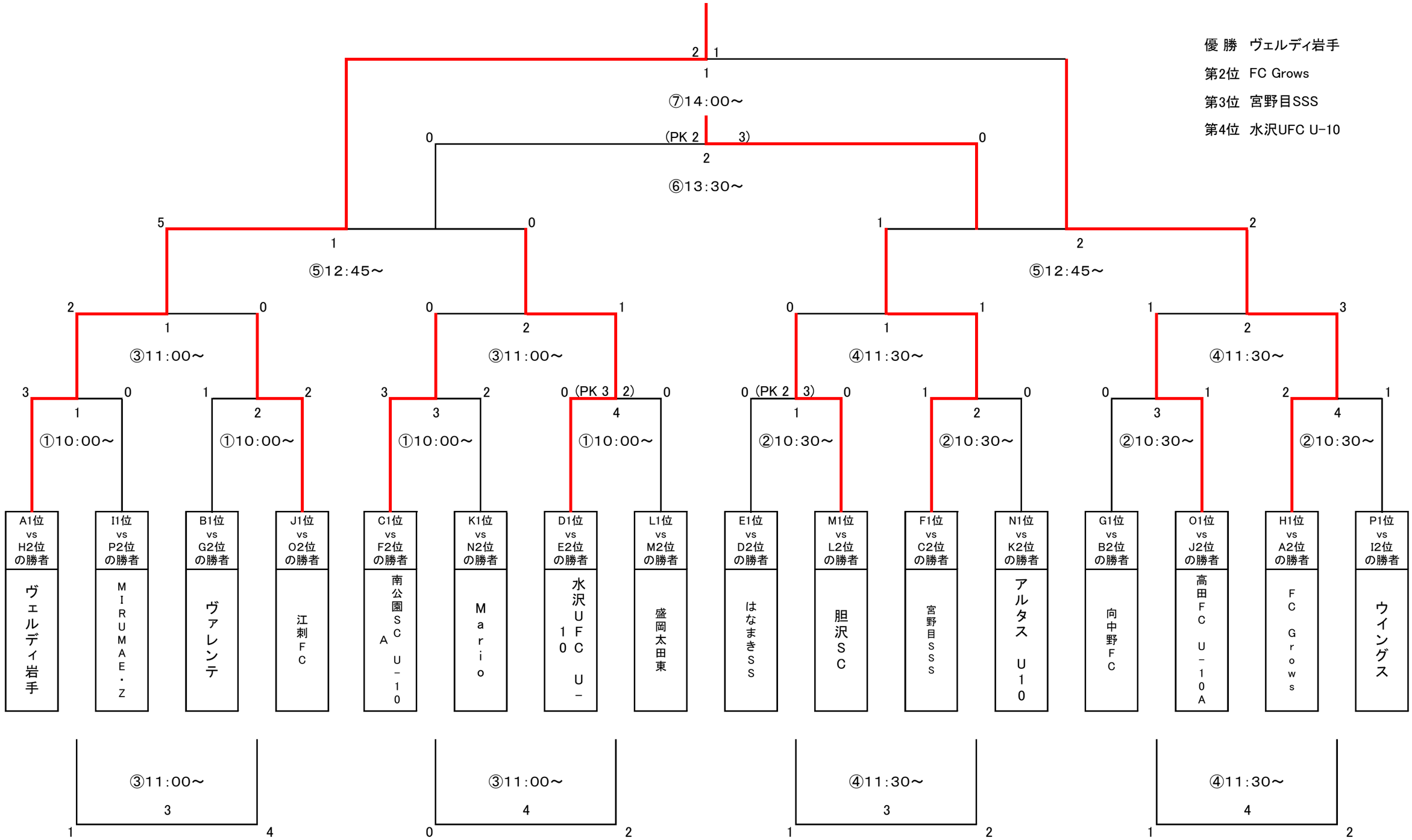
優 勝 ヴェルディ岩手
第2位 FC Grows
第3位 宮野目SSS
第4位 水沢UFC U-10