第56回岩手県サッカー選手権大会組合

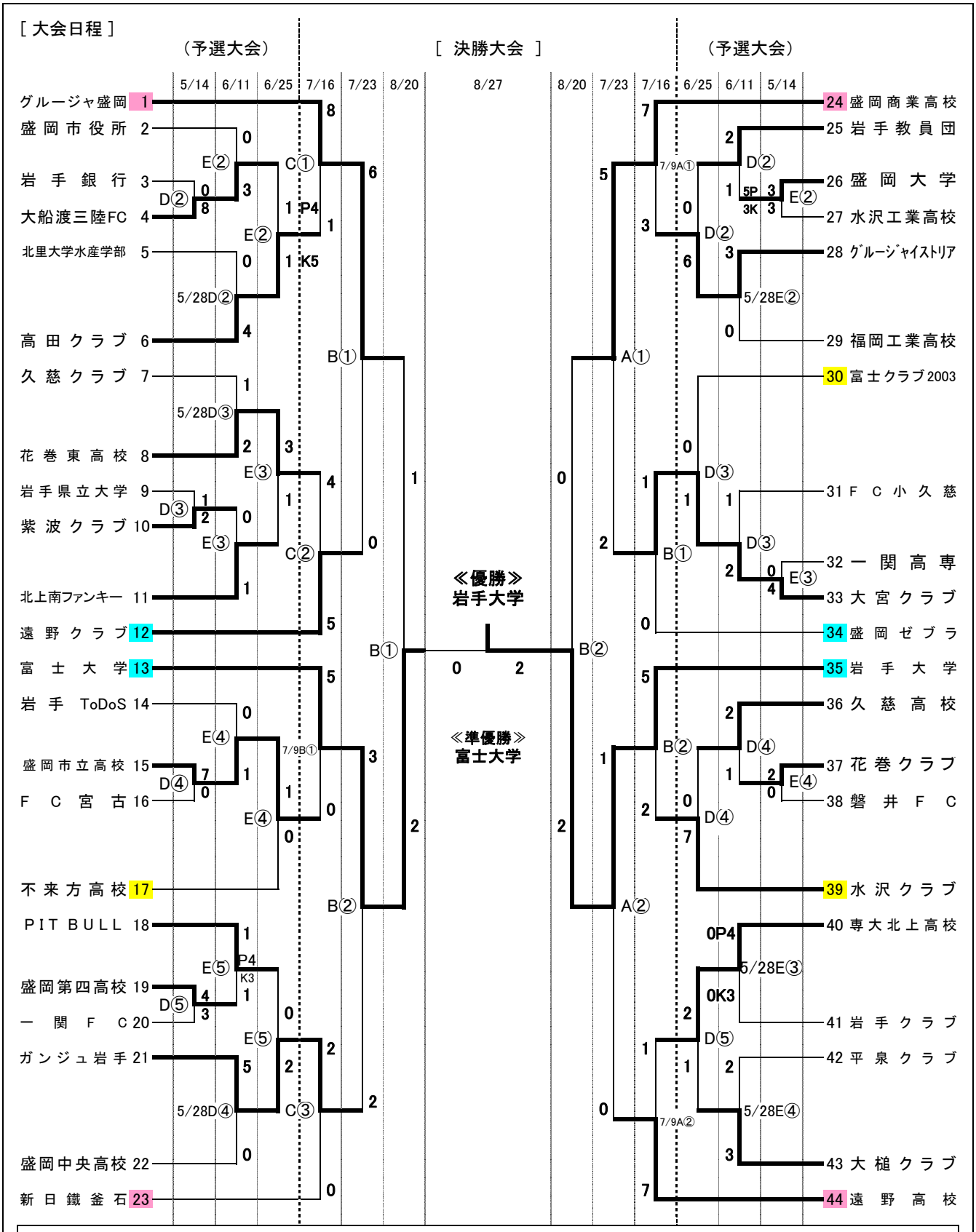

■ 試合時間

2回戦5/28,6/11
4回戦7/9,16

■ 予選大会
① 9:00～10:15
② 10:40～11:55
③ 12:20～13:35
④ 14:00～15:15
⑤ 15:40～16:55

■ 決勝大会
① 10:00～11:45
② 12:30～14:15
③ 15:00～16:45
④ 13:05～

■ 試合会場

A ： 盛岡南公園球技場 A
B ： 盛岡南公園球技場 B
C ： 奥州市ふれあいの丘公園
D ： 岩手県営運動公園サッカー場
E ： 岩手県営運動公園ラグビー場

決勝戦生中継（予定）
8月27日(日)13:05～
NHK総合テレビ