令和５年６月 23 日

フェスティバル参加　責任者　各位

公益社団法人 岩手県サッカー協会内
JFA キッズサッカーフェスティバルいわて事務局

# JFA キッズサッカーフェスティバル

## in　みやこ について（ご案内）

この度は、標記フェスティバルへお申込みいただき、誠にありがとうございました。参加申込を受付けしましたのでご連絡致します。今回スタッフで協議し、午前一斉開催に変更します。午後の部 U-10 が中止となります。当日のタイムスケジュール並びに諸注意をお知らせします。楽しく参加していただくために、皆様のご理解ご協力よろしくお願いします。

１．日程　　令和５年　６月 25 日（日）

**午前の部　U-6/U-8　１０：００～１２：００**

２．会場　　宮古市民総合体育館（シーアリーナ）メインアリーナ

住所：宮古市小山田２丁目１番１号　　TEL：0193-62-6000

（会場地図　別紙参照）

＊駐車は、指定駐車場へお願いします。

駐車可能台数に限りがありますので、乗り合いのご協力をお願いします。

**☆会場図　体育館**

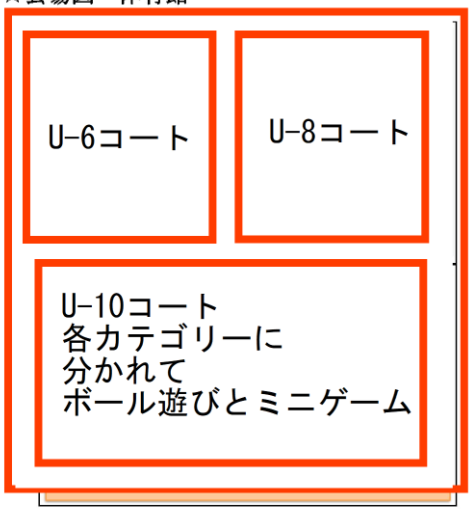


**☆　全体のタイムテーブル**

| | タイムテーブル |
|---|---|
| 受付 | 9:30 |
| 整列 | 9:55 |
| 開会式 | 10:00 |
| 競技開始 | 10:20 |
| | クリニックコート　2 |
| | ゲームコート　1 |
| | カテゴリーごとに順にコートを回る |
| 競技終了 | 11:40 |
| 閉会式 | 11:45 |
| 写真撮影 | |
| 解散 | 12:00 |

**＊参加する子どもたち全員が楽しむことを優先します。勝敗・結果は記録しません。**

**☆競技概要とルール**

※ＪＦＡキッズ指導ガイドラインに沿って行います。グリーンカード制を導入します。

**競技方法・・・**グラスルーツ形式

ゲーム（Match）とクリニック（Training）を繰り返し行います。この事により、サッカーの色々な要素を体験する事ができます。

**競技時間・・・**６～８分／１回　前後半無し（２回毎に小休止）

**試合球・・・**U6は３号級でそれ以上は４号球

**コートサイズ・・・**　15m　×　25m（目安）

**ゴール・・・**フットサルゴール、キッズゴール、コーンなど

**ウェア・・・**主催者側で用意するビブスを着用する。

**ゲーム・・・**　ハンド、オフサイド、コーナーキック、ゴールキック、スローイン、接触、キーパーなどは大人のルールに縛らない。子供たちの一生懸命を優先します。

（ただし、危ないプレーのみ止め、その他は注意しながら進行する。）

ゲーム開始と終了時は必ずあいさつとあくしゅをする。

**☆その他　注意事項**

飲み物は持ち込みOKとしますが、グランドの保護のためコート内は水のみでお願いします。

ゴミは各自持ち帰りにご協力をお願いします。

４．　持ち物について

・運動しやすい服装、体育館シューズ（イボシューズ禁止）、飲み物、タオル、着替え、その他 各自必要なもの

５．運営上の案内及び施設使用上の注意事項について

※１）駐車場について

**指定する駐車場**へ駐車をお願いします。

駐車場内でのトラブルに関しては、主催者側では一切責任を負いません。

※２）個人参加およびチーム申込責任者の皆様へ

チームの振分け等については、運営スタッフで当日割り振りします。

受付後スタッフが対応します。必要な荷物をもって、体育館内へ入場してください。

※３）応援について

保護者の方は、２Ｆ 観覧席からソーシャルディスタンスを保ち観戦・応援（拍手等）となります。

※４）ピッチ内での水分補給について

ピッチ内では水の給水のみ可能です。水以外の飲み物、食べ物はピッチ以外のスペース等で摂るようにお願いします。

※５）ゴミは各自持ち帰りとなります。施設を汚さないようにお願いします。

※６）喫煙場所について　会場敷地内は「禁煙」です。

７．荷物置きエリア場所について

参加するお子さんの水分補給できるよう、水筒およびタオル等は体育館ピッチ内へご準備ください。それ以外は、保護者等で各自管理をお願いします。

８．ケガの対応について

参加者のケガについては、主催者にて応急処置のみ行い、それ以外は各参加者/チームの責任とします

９．個人情報の取扱いについて

**本イベントをより多くの方に知っていただき、今後のサッカー普及活動を推進するため、参加者、観戦者の映像、写真を主催者で広報目的に使用したり、各種メディアの取材活動のために参加者の肖像がそれぞれの媒体で使用されることがあります。予めご了承ください。なお、この件で何かご不明な点等ございましたら、下記問い合わせ先、「JFA キッズサッカーフェスティバル事務局」までお問い合わせください。**

■問い合わせ先■
公益社団法人岩手県サッカー協会内
JFA サッカーフェスティバル事務局
担当：蝦名（えびな）　TEL:019-681-8010
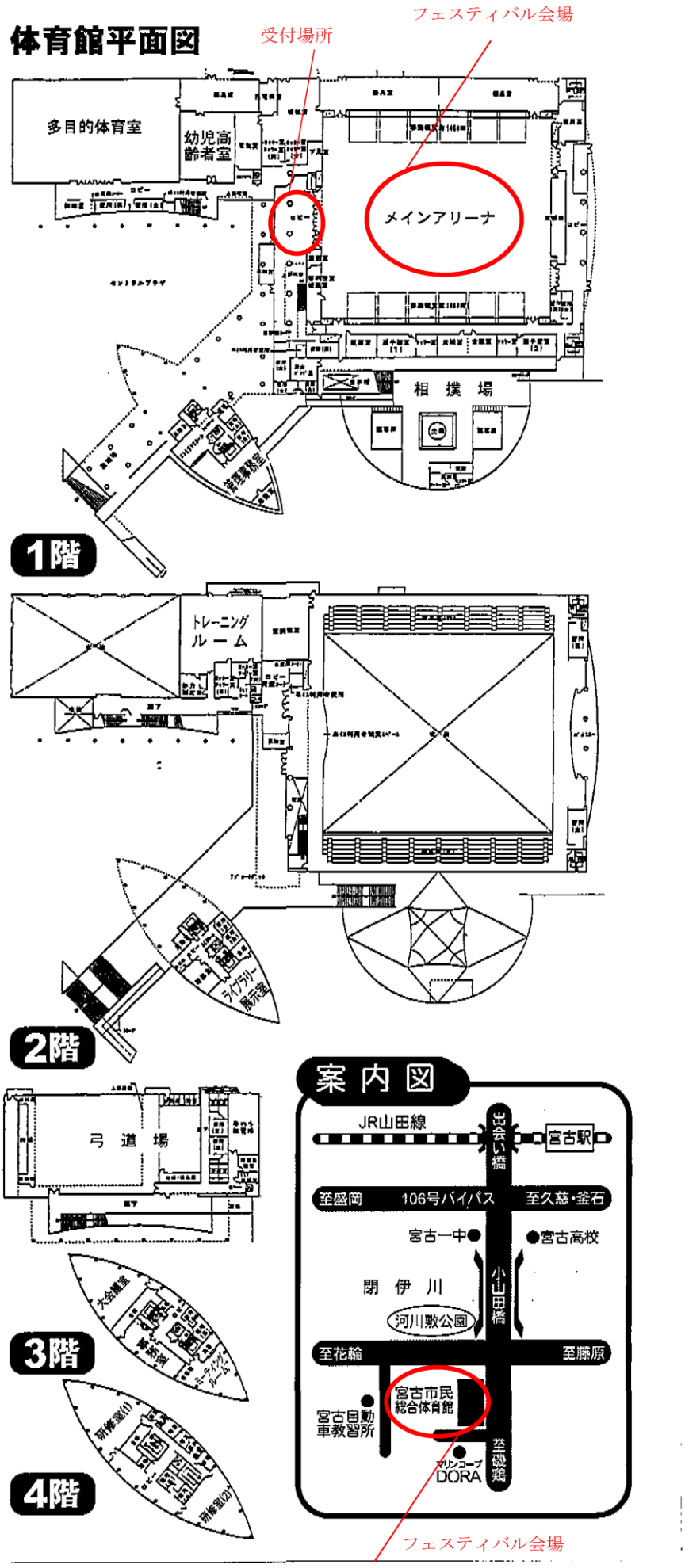
## フェスティバル会場　宮古市民総合体育館(シーアリーナ)（岩手県宮古市小山田二丁目１番１号）