第60回 岩手県高等学校総合体育大会サッカー競技（男子） 組み合わせ表
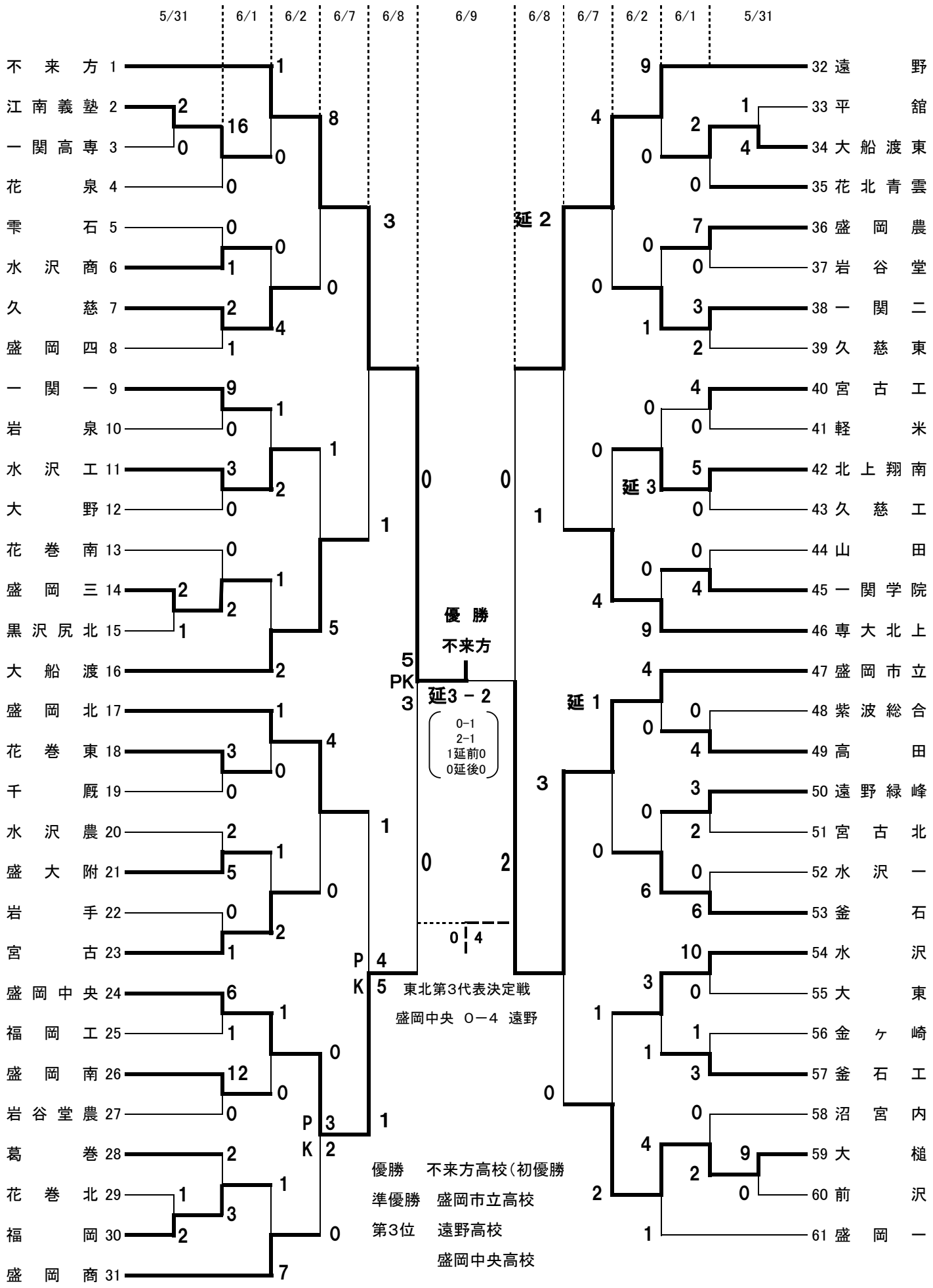
期間 【前期】平成20年5月31日～6月2日 【後期】平成20年6月7日～9日